SATURNO

ZX AUTOTEST

Ex db IIC T6 Gb
Ex tb IIIC T85 Db
IP 66

(0080) **II 2GD**

SELON LA DIRECTIVE : **2014/34/EU**
NORMES APPLICABLES : **EN IEC 60079-0:2018, IEC 60079-1:2014, IEC 60079-31:2013, IEC60598-1:2014**
LICENSE Nº : **INERIS 21ATEX0034X / IECEx INE 21.0063X**
ORGANISME CERTIFIÉ : **0080**

DIMENSIONS

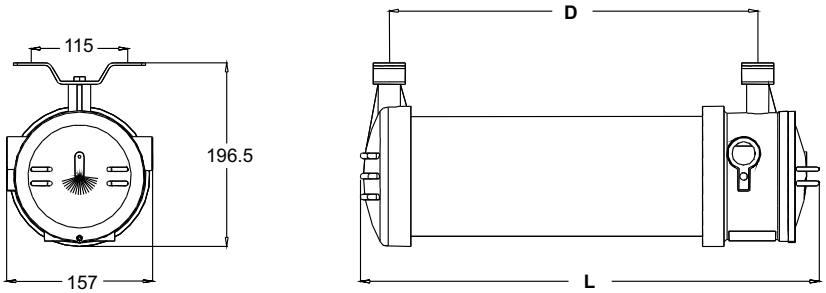

LISTE DE RÉFÉRENCES

			W	ATEX			MODÈLE DE L'ENVELOPPE				Nº HOMOL.
							MODÈLE	DIFFUSEUR	D	L	
LSPC-3045LD+	70 lm	1 h	< 1 W	Ex d IIC T6 Gb	4 x LED 0.5W	3.2V-0.5Ah LFP (ref. ZEMPER BLF0025)	ADF-E1LPC	PC 5mm	375	485	T 21077
LSPC-3400LD+	430 lm	1 h	< 1 W	Ex d IIC T6 Gb	12 x LED 0.5W	3.2V-1.8Ah LFP (ref. ZEMPER BLF0035)	ADF-E1LPC	PC 5mm	375	485	T 21071
LSVC-3045LD+	70 lm	1 h	< 1 W	Ex d IIC T6 Gb	4 x LED 0.5W	3.2V-0.5Ah LFP (ref. ZEMPER BLF0025)	ADF-E1LVC	VERRE 7mm	375	485	T 21080
LSVC-3400LD+	470 lm	1 h	< 1 W	Ex d IIC T6 Gb	12 x LED 0.5W	3.2V-1.8Ah LFP (ref. ZEMPER BLF0035)	ADF-E1LVC	VERRE 7mm	375	485	T 21074

LSPC-3045LD+, LSVC-3045LD+: Ils ont une fonctionnalité « visibilité augmentée», avec une portée d'éclairage de 70-10lm et une durée de 15 min.

MARQUAGE

MODÈLE

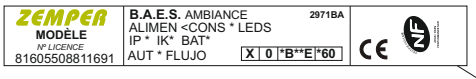

MARQUAGE DE L'ENVELOPPE

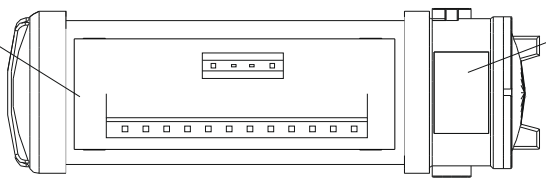

Référence	Nut	Cable type
BRD001	¾" NPT	Bride de support mur / plafond (deux unités)
CAM-001	¾" NPT	Boulon à œil pour suspension (deux unités)
PSA001	¾" NPT	Presse-étoupe métallique pour PNA à double jonction Eex d IIA / B / C PNA2-A2-NPT

DIMENSIONS PAS DE VIS

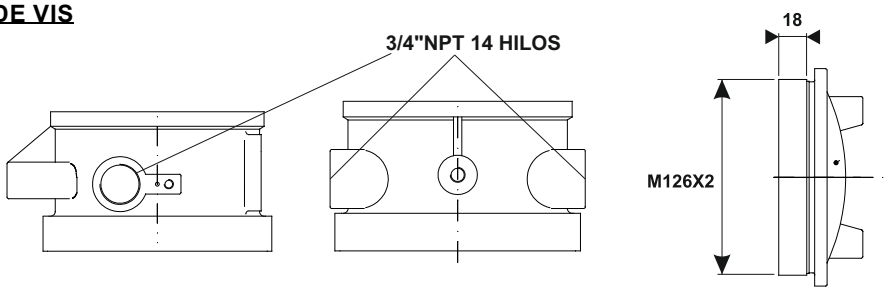

CONNEXION ET MONTAGE

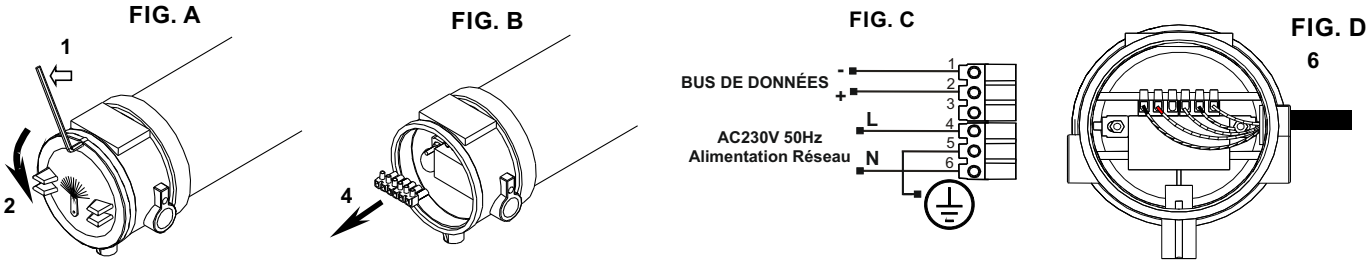

1 - Desserrez la vis à tête hexagonale avec une clé Allen de 2 mm (FIG A).
2 - Tournez le couvercle jusqu'à le dévisser complètement (FIG A).
3 - Les câbles doivent être insérés dans le boîtier avec le presse-étoupe métallique certifié conforme à la directive ATEX (filetage: ¾ "NPT). Assurez-vous que le presse-étoupe est complètement vissé et que le câble est correctement serré.
4 - Extraire le bornier de raccordement (FIG B).
5 - Selon les règles de sécurité, **effectuez tous les travaux de montage et de raccordement hors tension**.
Connectez le câble d'alimentation au bornier 4-6 L/N pour le mode Non Permanent (FIG C).
L'appareil est préparé pour être à utilisé avec une *Centrale de Contrôle Zemper* compatible pour mettre l'appareil en mode repos (qui consiste à eteindre l'appareil lorsqu'il est en mode secours).
6 - Réinsérez le bornier de raccordement à l'endroit approprié (FIG D) et revissez-le.

Consignes spéciales de sécurité:
- Lors de l'installation, l'utilisateur devra tenir compte du fait que l'enveloppe n'a subi qu'un choc correspondant à un risque faible.
- L'utilisateur doit effectuer un nettoyage régulier de l'enveloppe pour éviter l'accumulation de poussière sur le luminaire (épaisseur inférieure à 5 mm).
- Risque de charges électrostatiques: pendant le nettoyage, essuyez uniquement avec un chiffon humide.

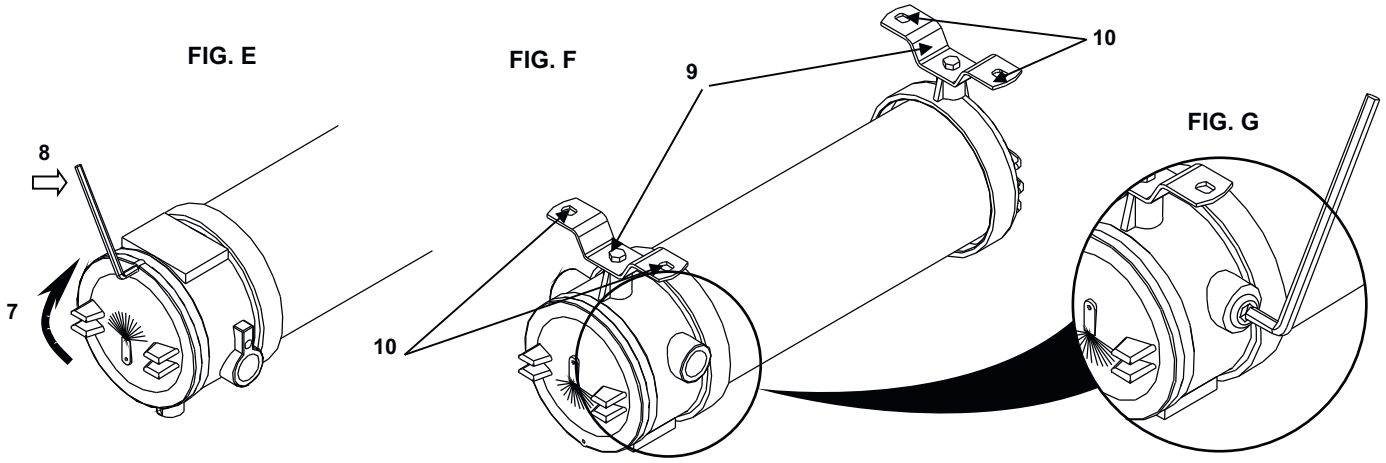

7 - Revissez le couvercle en le tournant dans le sens des aiguilles d'une montre jusqu'à ce qu'il se ferme complètement (FIG E).
8 - Serrez la vis à tête hexagonale avec une clé Allen de 2 mm (FIG E). Force de fermeture maximale : 0,85 Nm (15%).
9 - Montez les supports de fixation. Les supports sont fixés au luminaire à l'aide de vis M8x15 + rondelle ø16 / 8,5 + rondelle ø14 / 8,5 (FIG F).
10 - Fixez le luminaire au plafond ou au mur, en utilisant des vis appropriées pour les orifices prévus à cet effet dans les supports (FIG F).
11 - Si aucun autre câble n'est utilisé à la place du bouchon aveugle (FIG G), serrez-le pour sceller le luminaire correctement.
12 - Mettre le luminaire sous tension à 230V - 50Hz.

MONTAGE DU PICTOGRAMME **(pour les modéles LSPC-3045LD+ et LSVC-3045LD+)**

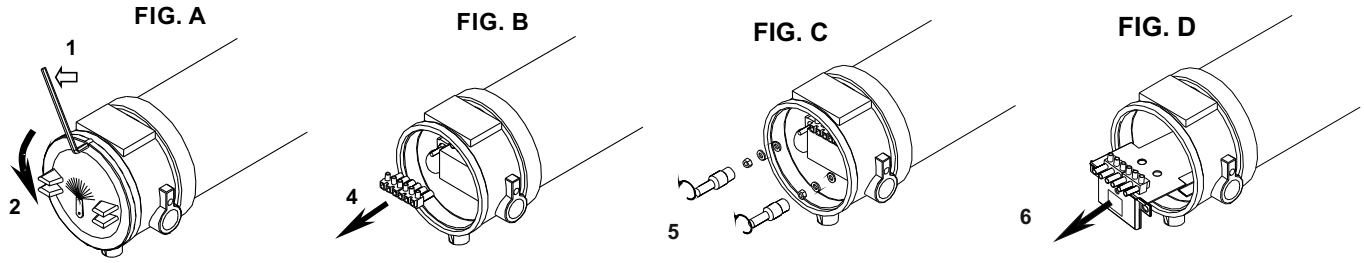

Les opérations de maintenance ne peuvent pas être effectuées en présence d'une atmosphère potentiellement explosive.
Avant d'effectuer toute opération de montage du pictogramme, couper l'alimentation du luminaire

1 - Desserrez la vis à tête hexagonale avec une clé Allen de 2 mm (FIG A).
2 - Tournez le couvercle jusqu'à le dévisser complètement (FIG A).
3 - Les câbles doivent être insérés dans le boîtier avec le presse-étoupe métallique certifié conforme à la directive ATEX (filetage: ¾ "NPT). Assurez-vous que le presse-étoupe est complètement vissé et que le câble est correctement serré.
4 - Extraire le bornier de raccordement (FIG B).
5 - A l'aide d'une clé à tube de 10mm, enlever les 2 écrous M6 et les rondelles fixant la carcasse métallique à l'intérieur du luminaire (FIG. C).
6 - Retirez le châssis métallique (FIG D).

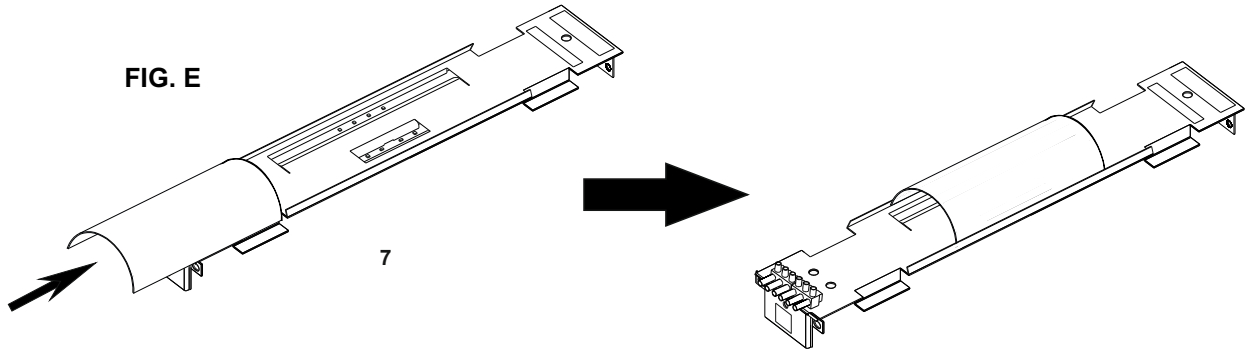

7 - Pour insérer un pictogramme, plier le pictogramme souhaité et fixez-le sous tension entre les deux supports du châssis métallique (FIG.E).

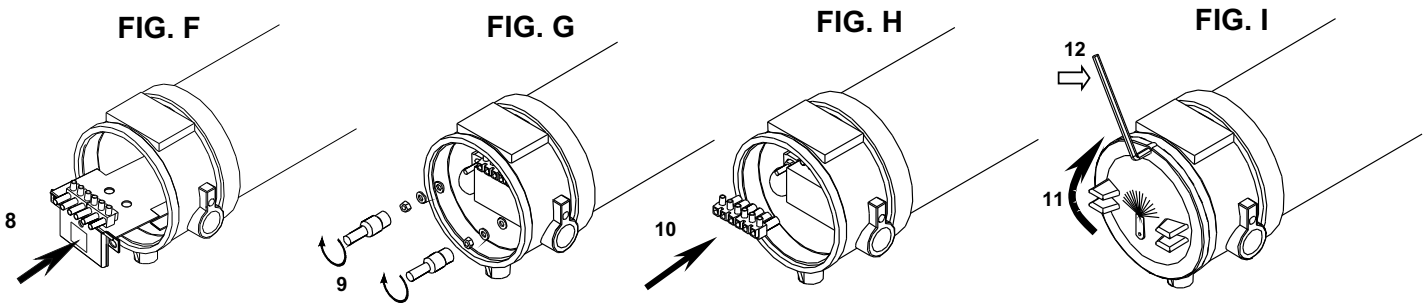

8 - Insérez le châssis métallique (FIG F).
9 - À l'aide d'une clé à douille de 10 mm, vissez les 2 écrous M6 et les rondelles d'accompagnement qui fixent le boîtier métallique à l'intérieur du luminaire (FIG G). Force de serrage maximale: 2,85 N.m (15%).
10 - Insérez les barrettes de connexion, avec toutes les connexions, dans leur emplacement à l'intérieur du luminaire (FIG H).
11 - Replacer le couvercle en le tournant, en s'assurant qu'il est complètement fermé (FIG I).
12 - Serrer la vis hexagonale à l'aide d'une clé Allen de 2 mm (FIG I). Force de serrage maximale: 0,85 N.m (15%).

REMPLACEMENT DES BATTERIES

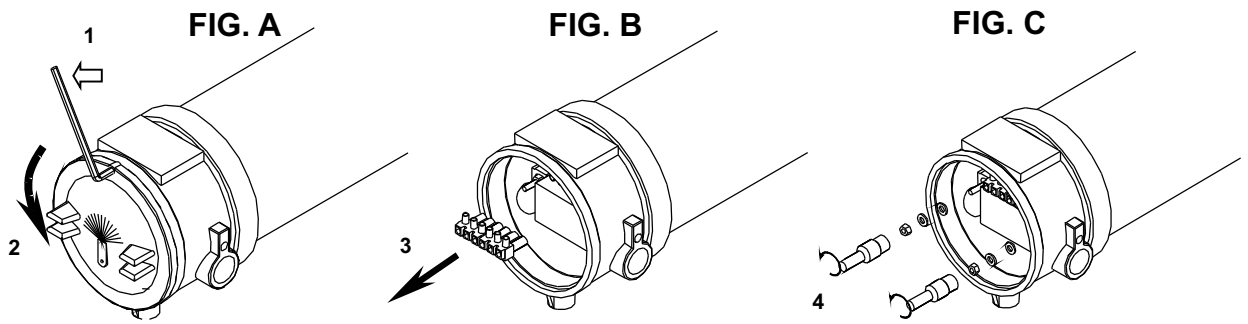

Les opérations de maintenance ne peuvent pas être effectuées en présence d'une atmosphère potentiellement explosive. Avant d'effectuer toute opération de maintenance, couper l'alimentation du luminaire

1 - Dévisser la vis hexagonale à l'aide d'une clé Allen de 2mm (FIG. A).
2 - Tourner le couvercle jusqu'à l'extraire dans sa totalité (FIG. A).
3 - Extraire les borniers de raccordement, sans déconnecter aucun câble (FIG. B).
4 - A l'aide d'une clé à tube de 10mm, enlever les 2 écrous M6 et les rondelles fixant la carcasse métallique à l'intérieur du luminaire (FIG. C).

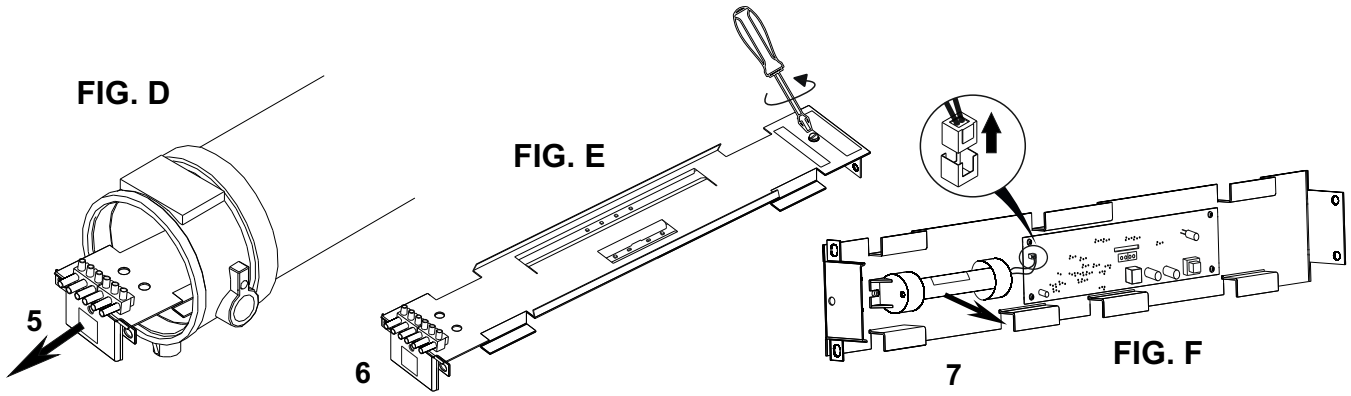

5 - Retirez le châssis métallique (FIG D).
6 - Les batteries sont situées dans la partie inférieure du châssis. Retirer le vis de fixation en la dévissant du châssis en la dévissant du châssis. (FIG. E)
7 - Pour déconnecter les batteries, débrancher le connecteur de batterie et puis retirer la batterie usagée. (FIG. F)
8 - Placer la nouvelle batterie dans son emplacement et brancher le connecteur de la batterie comme indiqué sur le schéma. (FIG.F)
9 - Visser les 2 vis de fixation de la platine et visser les 4 vis de la partie inférieure du châssis.

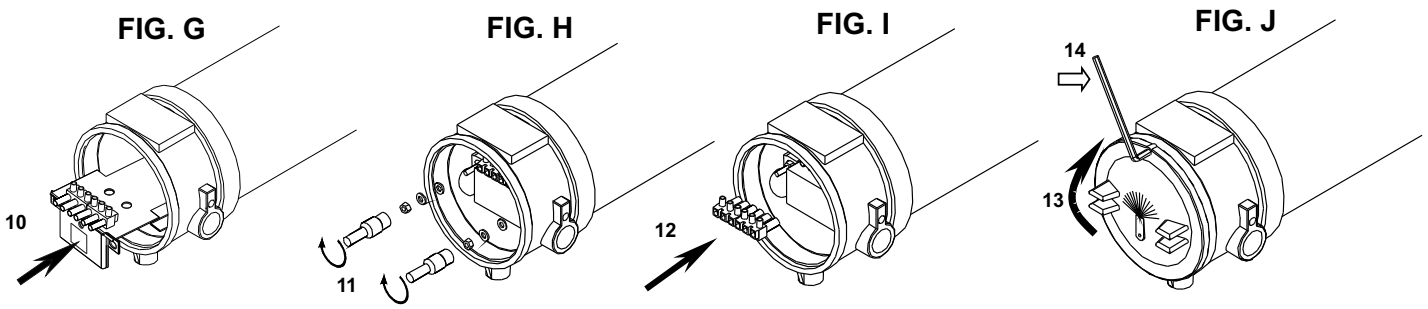

10 - Insérez le châssis métallique (FIG G).
11 - À l'aide d'une clé à douille de 10 mm, vissez les 2 écrous M6 et les rondelles d'accompagnement qui fixent le boîtier métallique à l'intérieur du luminaire (FIG H). Force de serrage maximale: 2,85 N.m (15%).
12 - Insérez les barrettes de connexion, avec toutes les connexions, dans leur emplacement à l'intérieur du luminaire (FIG I).
13 - Replacer le couvercle en le tournant, en s'assurant qu'il est complètement fermé (FIG J).
14 - Serrer la vis hexagonale à l'aide d'une clé Allen de 2 mm (FIG J). Force de serrage maximale: 0,85 N.m (15%).

CENTRALE DE CONTRÔLE:

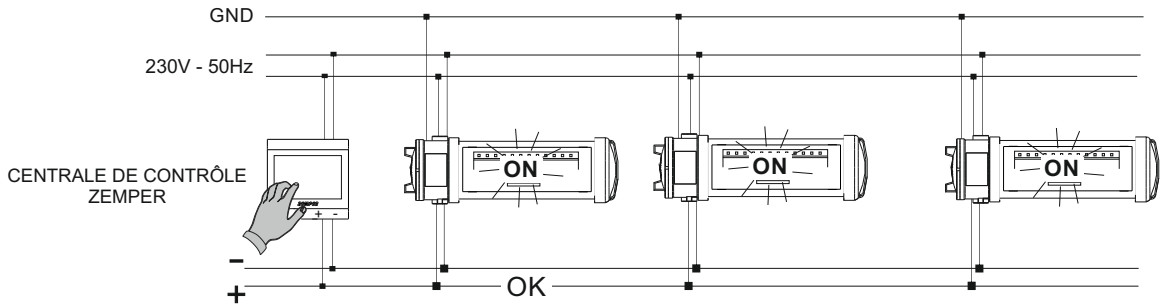

CENTRALE DE CONTRÔLE:
Avec une Centrale de Contrôle, installée selon le schéma, cet appareil peut passer de l'état de veille à l'état de repos (uniquement secteur absent). La Centrale de Contrôle ne doit être accessible au public. **C'est obligatoire passer à l'état de repos avant d'ouvrir le luminaire en présence d'une atmosphère potentiellement explosive**.

MISE À UN SERVICE

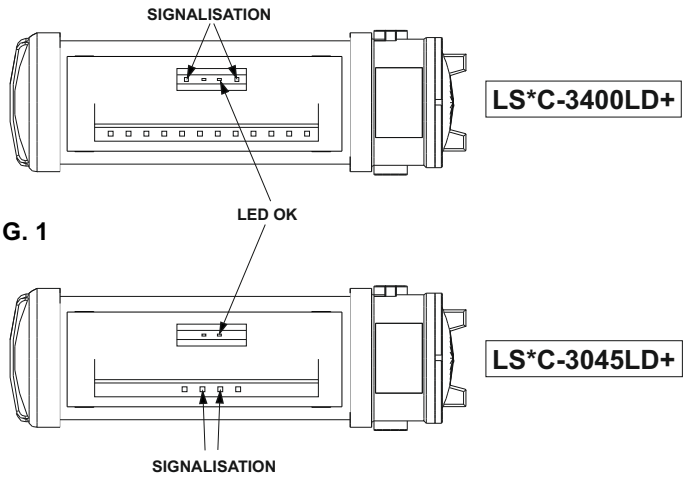

FIG. 1

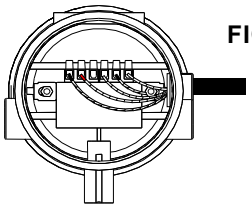

FIG. 2

Mise en service:
Après l'installation du luminaire et la connexion sur secteur et aux batteries du kit de conversion d'éclairage de Sécurité LED, l'appareil commencera à charger les batteries pendant 20 heures (charge initiale).La charge de 20 heures s'effectue également lors de la connexion d'un nouveau pack de batteries.
Tests :
Test de mise en marche:
Un test complet de mise en marche est effectué automatiquement après que l'appareil a été connecté sur secteur pendant 5 jours.
Test de fonctionnement:
Les tests de fonctionnement s'effectuent pendant 5 secondes chaque semaine, sous le contrôle du Microprocesseur.
Test d'autonomie:
Un test complet d'autonomie est effectué une fois par an pour vérifier la capacité des batteries.
Remplacement des batteries: Les batteries doivent être remplacées lorsque l'autonomie n'est pas conforme à la durée assignée.
Les batteries doivent être remplacées par des pièces officielles et par du personnel qualifié. Consulter les instructions dans le paragraphe “remplacement des batteries”.

Note: Source lumineuse: LED- Non remplaçable.

Attention: Afin de pouvoir réaliser un entretien correct, conserver cette notice de montage.

ATTENTION: Afin de pouvoir réaliser un entretien correct, conserver ce mode d´emploi.

POUR TOUS RESEIGNEMENTS TECHNIQUES
APPELEZ AU +333.85.34.66.20